ESERCIZI

Esegui le assonometrie isometriche delle seguenti figure:

1.

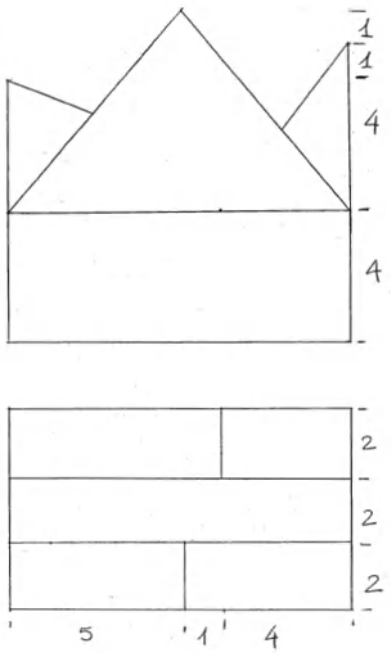

2.

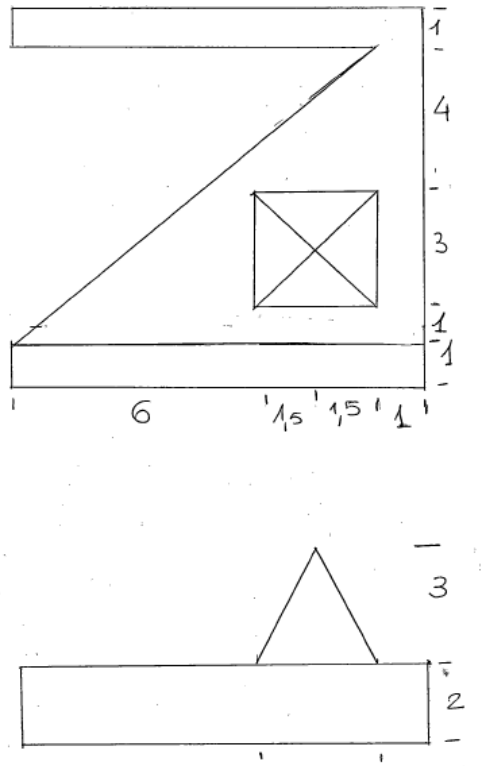

3.

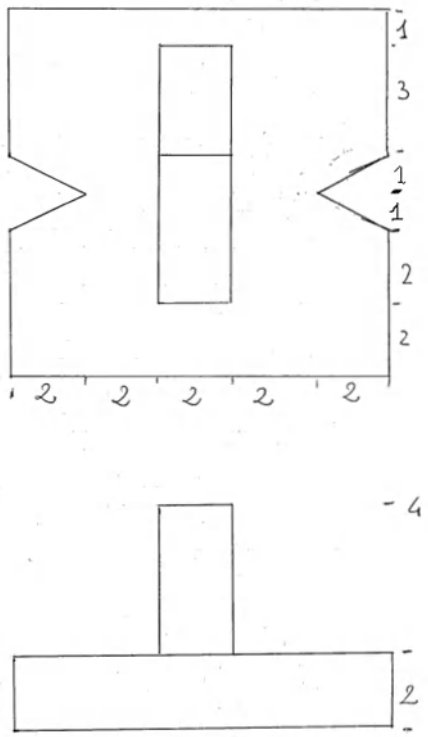

4.

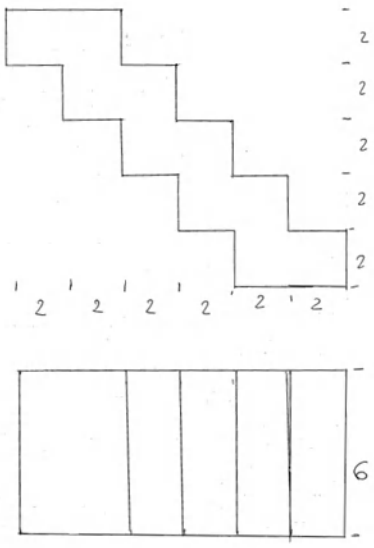

SOLUZIONI

1.

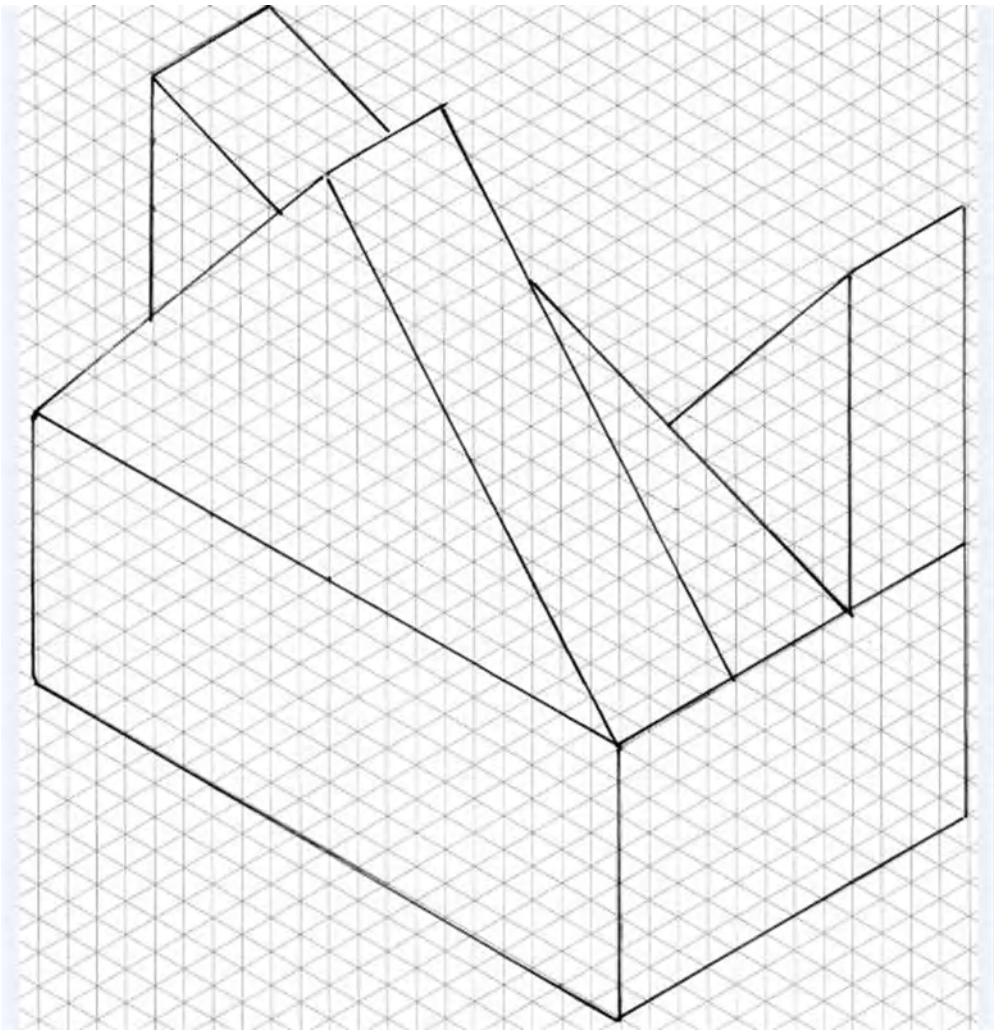

2.

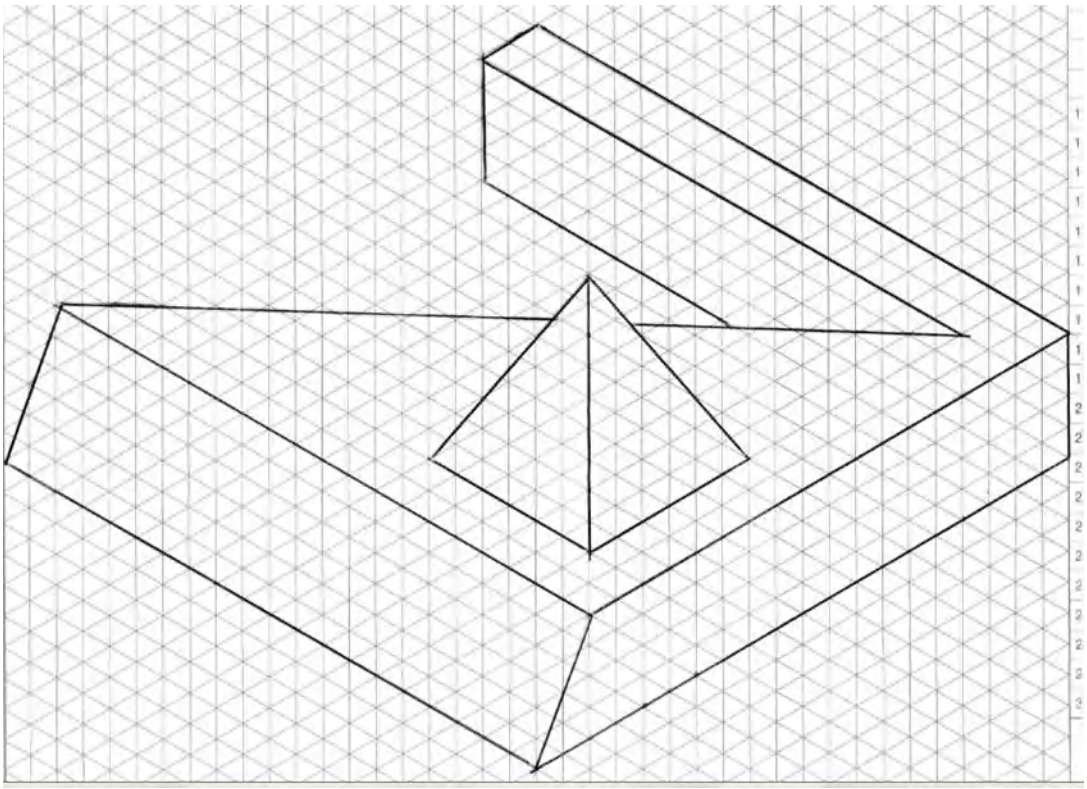

3.

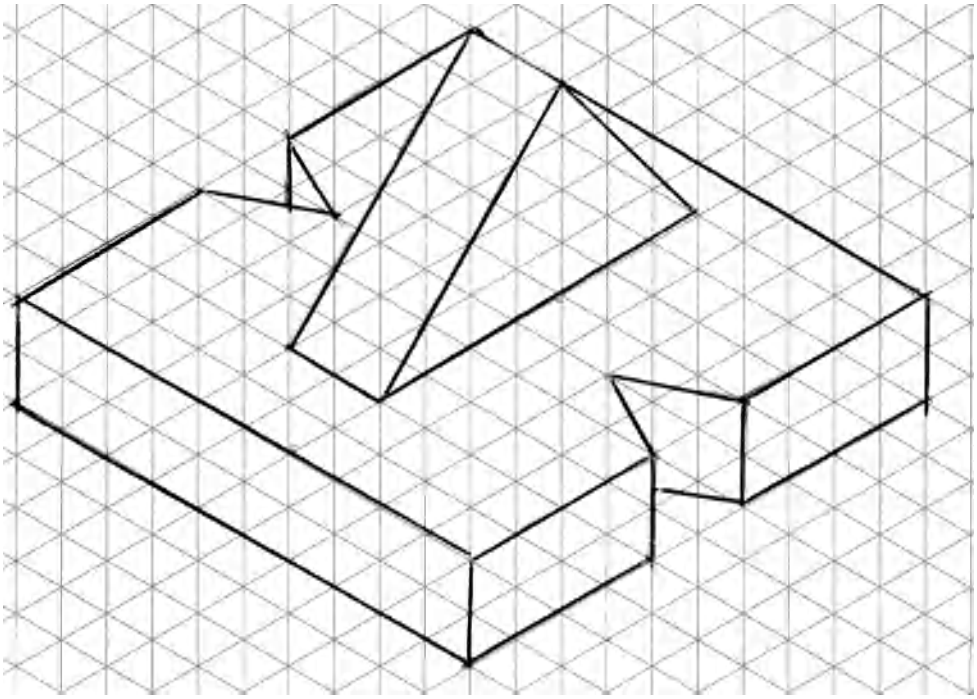
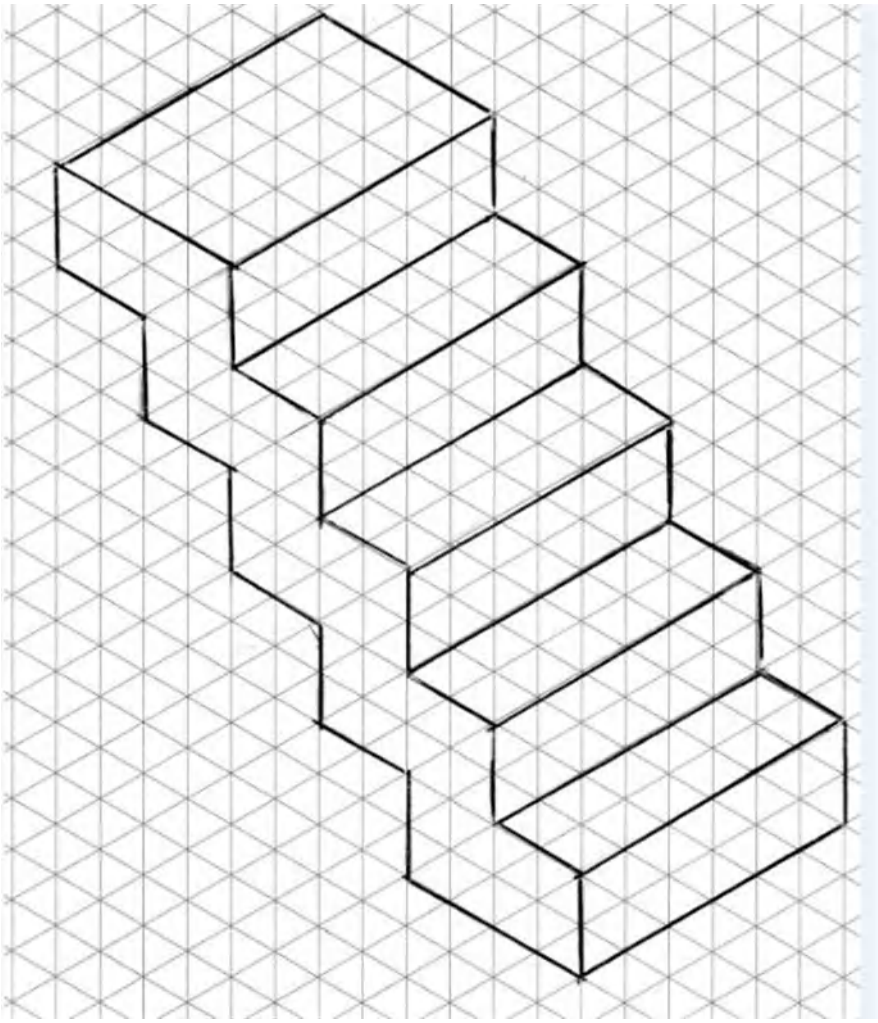
4.